# 令和3年度　第45回大阪中学生バレーボール新人大会決勝トーナメント結果　（蔓延防止改訂版）

女子の部

2022.03.29

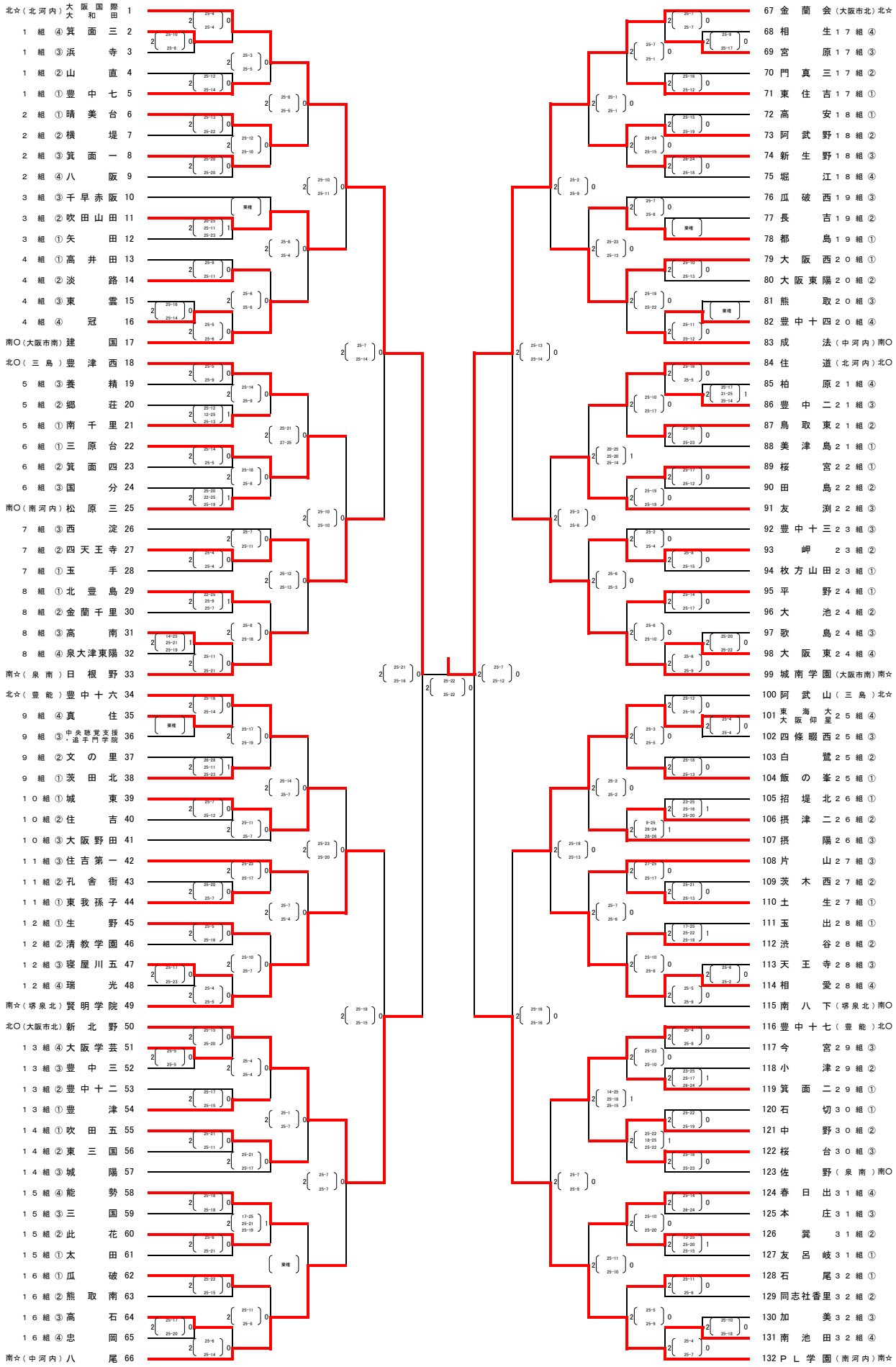


☆　各地区1位シード

○　各地区2位シード

大阪市中央体育館メインアリーナ…C・Dコート