第79回大阪中学校秋季総合体育大会（バレーボール）
【女子の部】　1日目結果
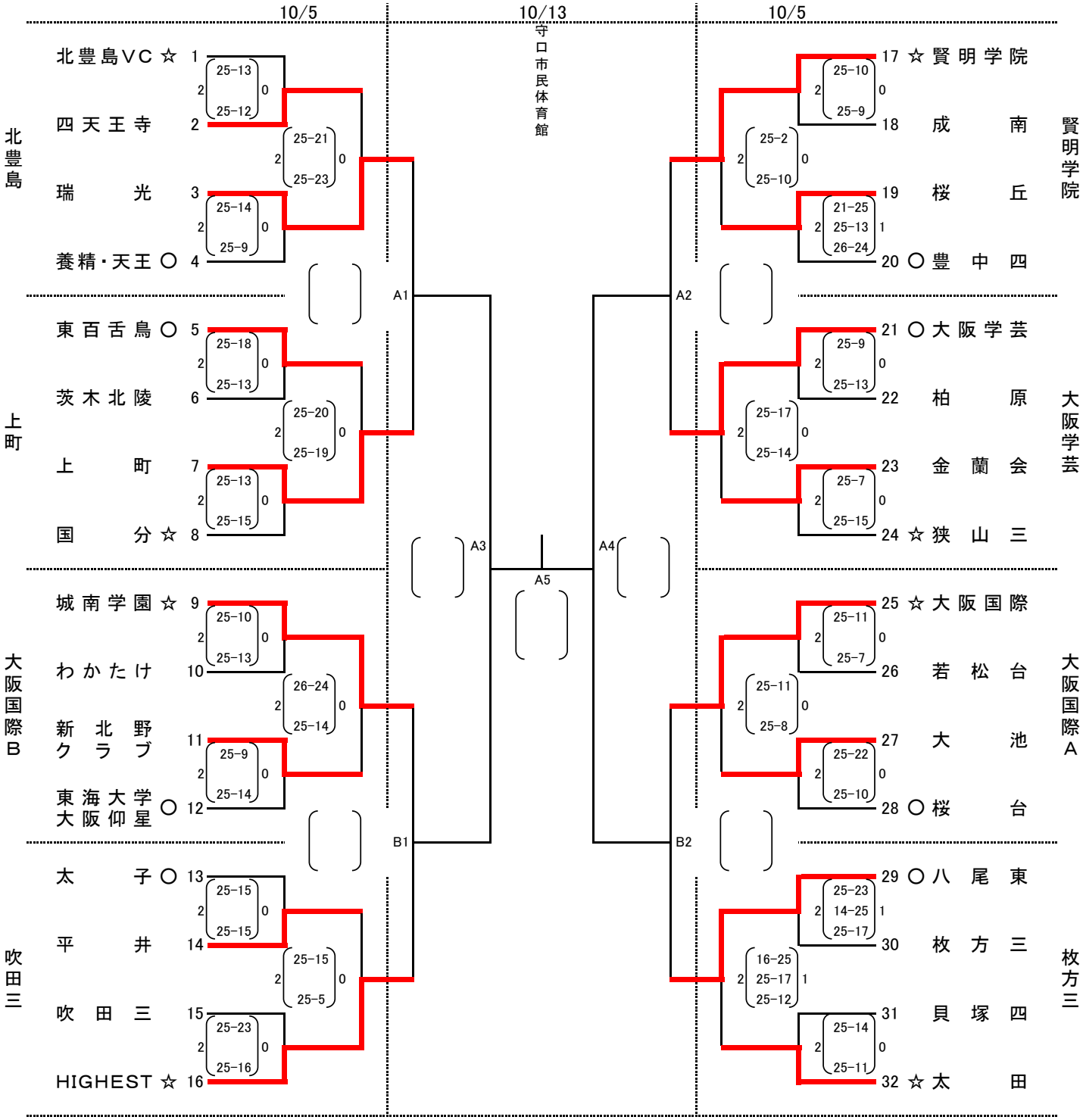
10月5日（日）　1日目　各中学校（9：00受付・コール）
10月13日（月・祝）　最終日　守口市民体育館（8：40入館）