# 第79回大阪中学校秋季総合体育大会（バレーボール）

## 【男子の部】　1日目結果

10月5日（日）　1日目　各中学校（9:00受付・コール　遅出11:00）
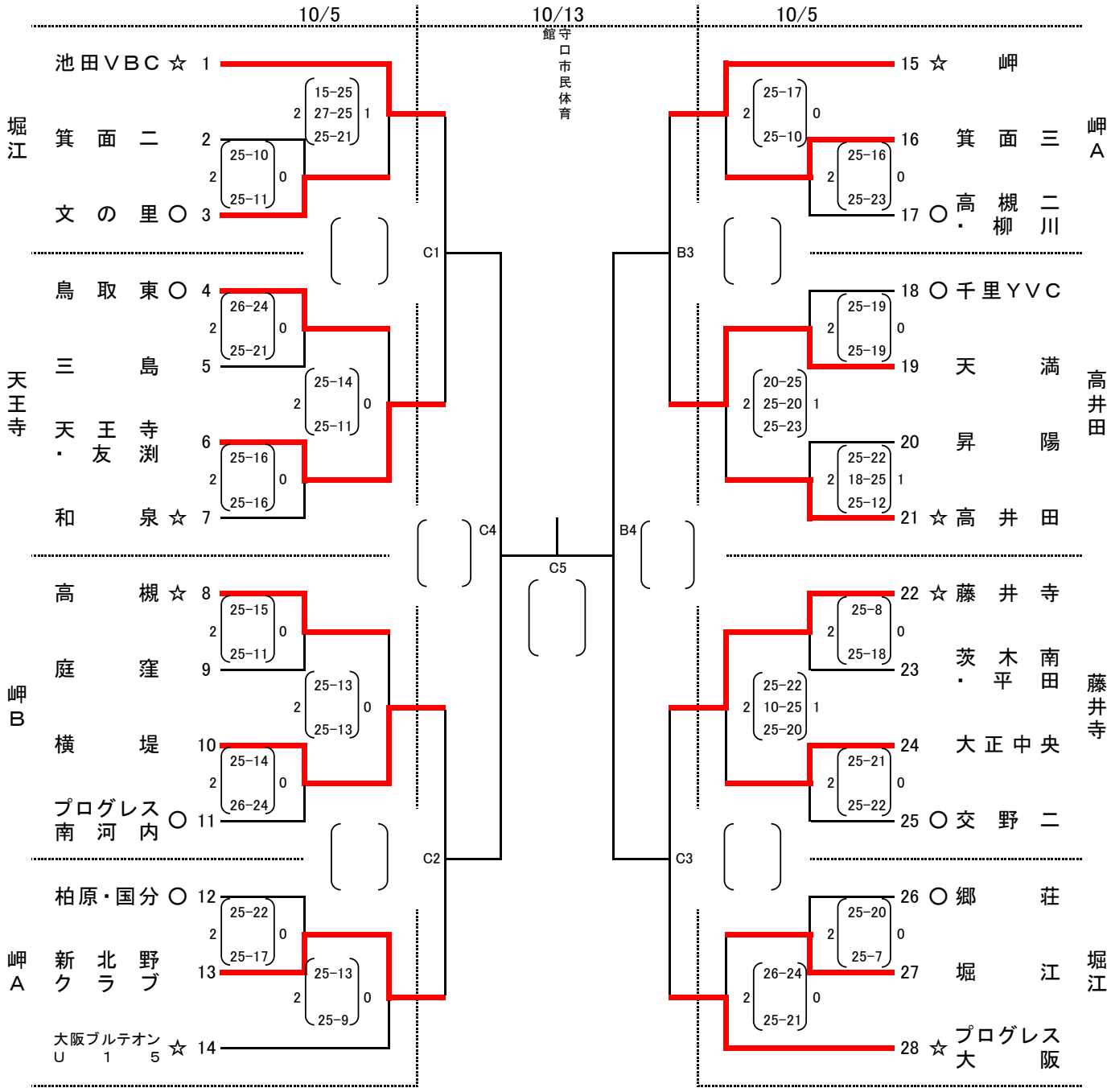
10月13日（月・祝）　最終日　守口市民体育館（8:40入館）　※遅出11:20コール