第48回　大阪中学生バレーボール新人大会　最終日結果

2025年2月23日　大会最終日　守口市民体育館

男子の部

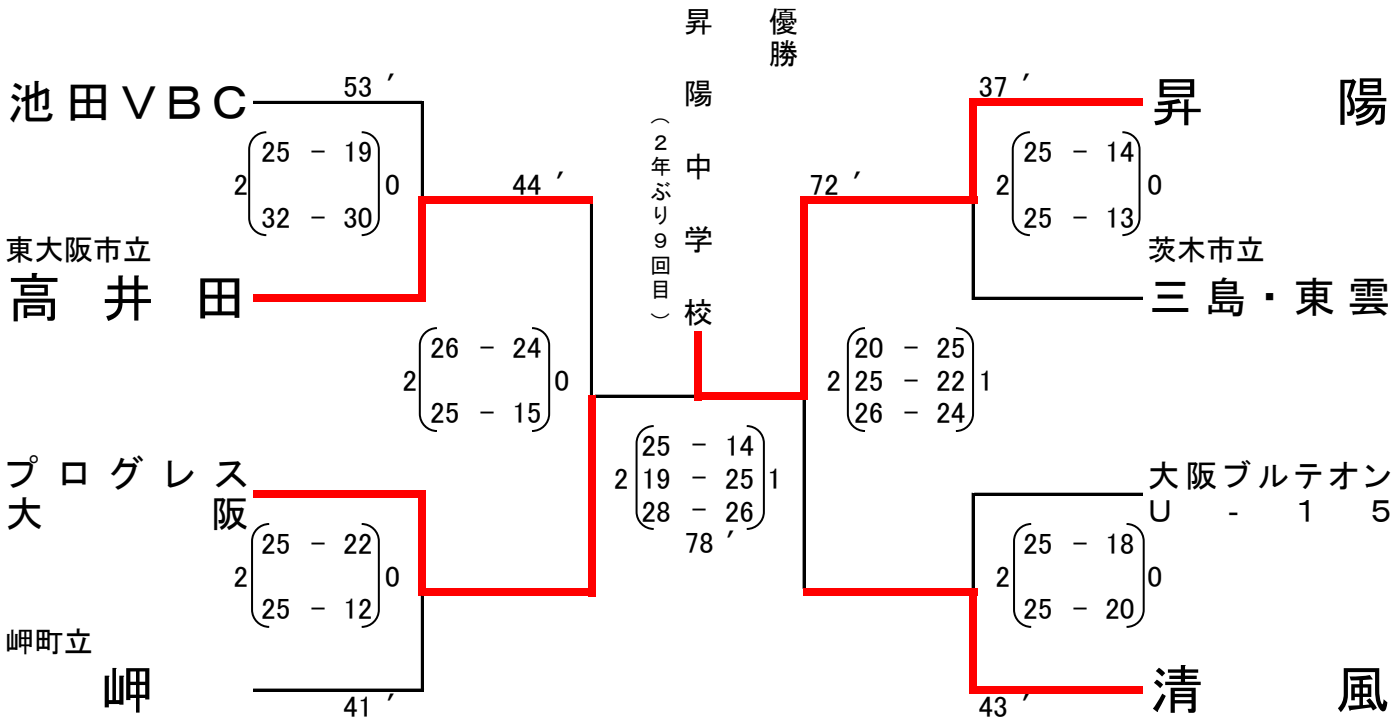

準優勝　ＰＲＯＧＲＥＳＳ大阪
第三位　清風中学校
第三位　東大阪市立高井田中学校

女子の部

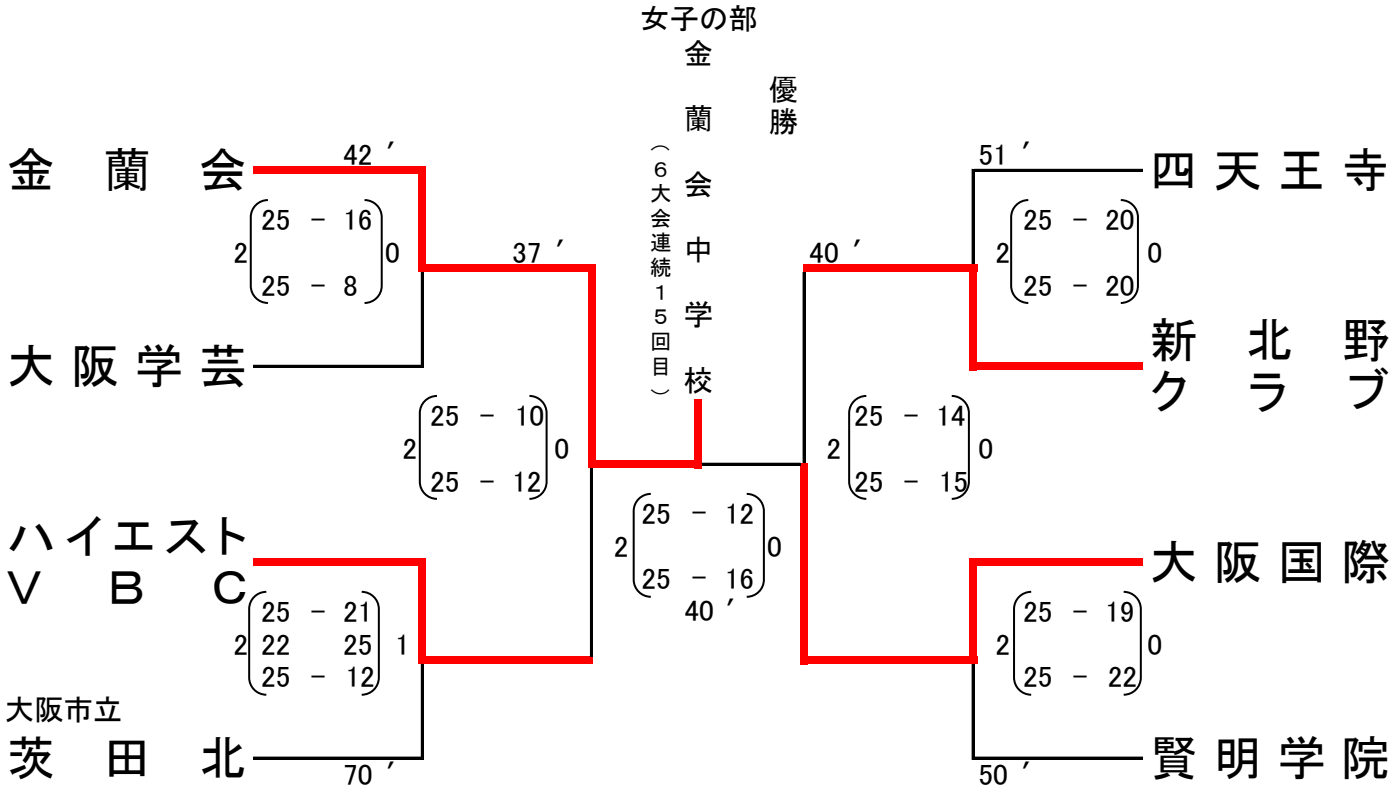

準優勝　大阪国際中学校
第三位　ＨＩＧＨＥＳＴ VBC
第三位　新北野クラブ