# 第47回　大阪中学生バレーボール新人大会　最終日結果

2024年2月24日　大会最終日　守口市民体育館

男子の部

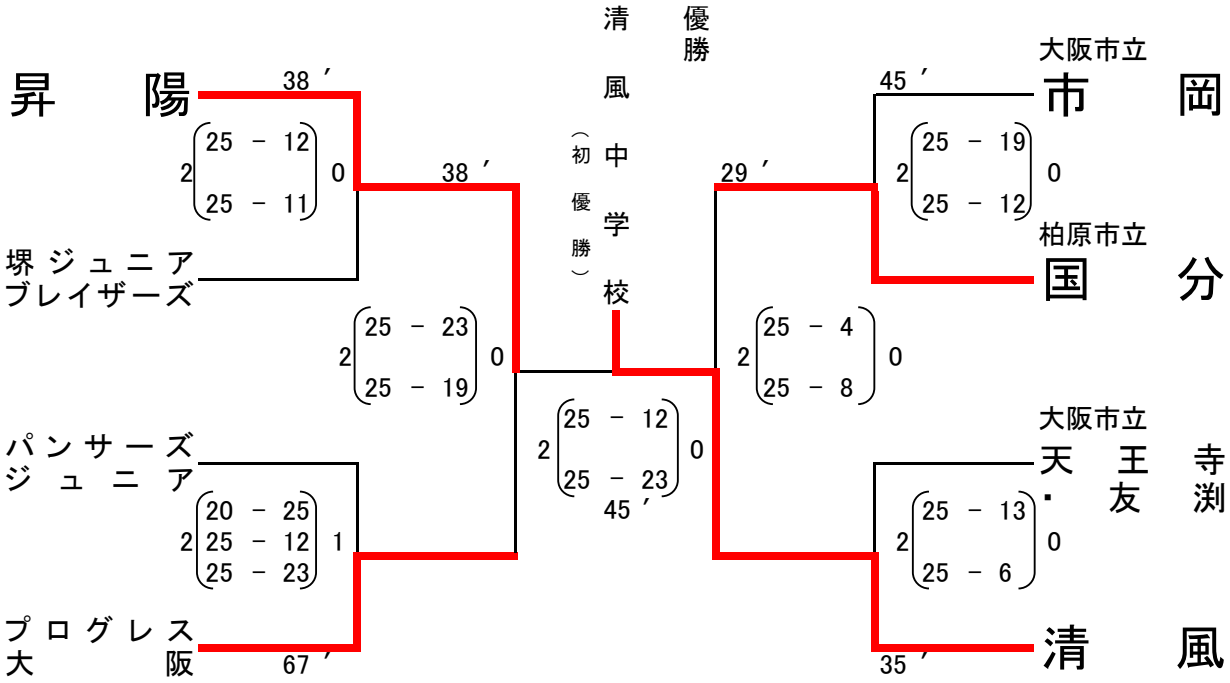


準優勝　昇陽中学校
第三位　柏原市立国分中学校
第三位　プログレス大阪

女子の部

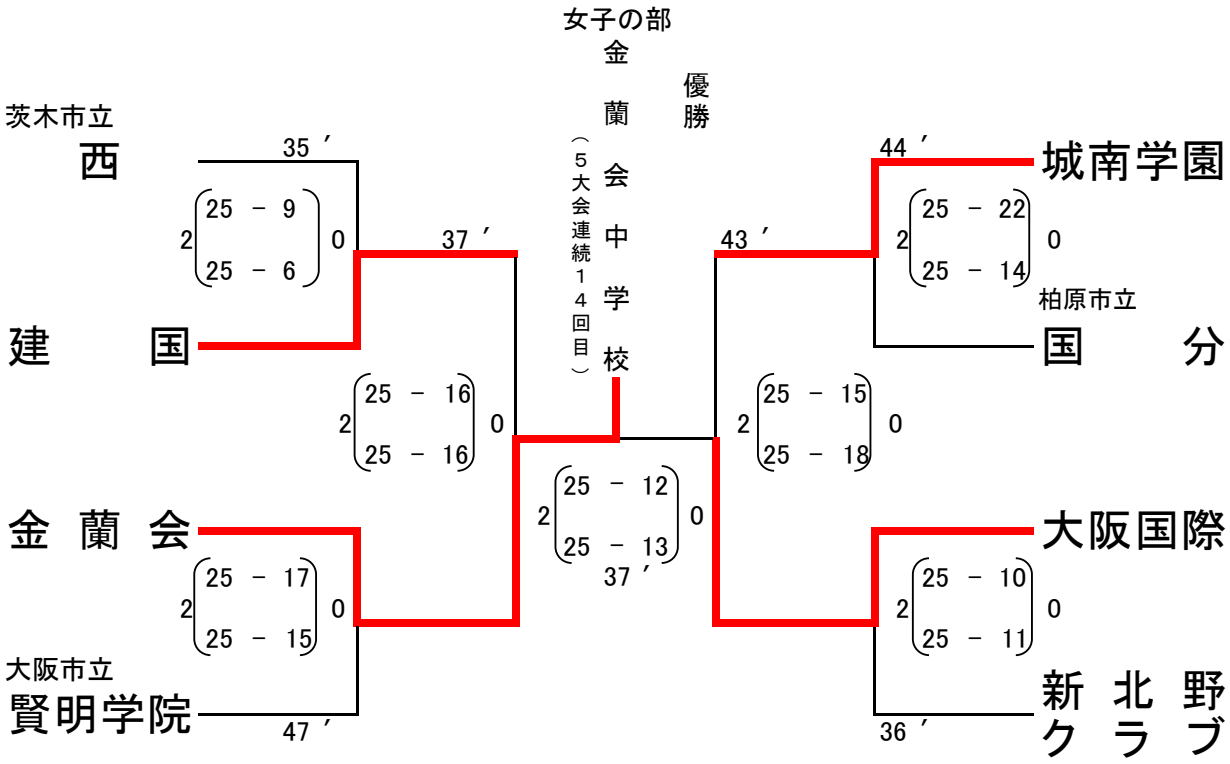


準優勝　大阪国際中学校
第三位　建国中学校
第三位　城南学園中学校